PROYECTO / PROJECT

CAMINANDO EN TRES DIMENSIONES
WALKING IN THREE DIMENSIONS

© 2024 Gorka Chillida. Todos los derechos reservados. Prohibida su reproducción sin permiso del Artista.

La obra que contemplan hoy es solo una muestra de lo que puede llegar a ser. Esta escultura, diseñada para dialogar con su entorno, está disponible para ser realizada a mayor escala, ideal para transformar espacios amplios, exteriores, en un verdadero centro de inspiración. Será una pieza única, manteniendo su exclusividad y esencia artística.

The work you are contemplating today is just a sample of what it can become. This sculpture, designed to dialogue with its surroundings, is available to be made on a larger scale, ideal for transforming large, outdoor spaces into a true center of inspiration. It will be a unique piece, maintaining its exclusivity and artistic essence.

© 2024 Gorka Chillida.

© 2024 Gorka Chillida.

© 2024 Gorka Chillida

En la escultura, juego con las dos caras, la contraposición de las estructuras pulidas por fuera y las heridas que hablan de su construcción por dentro. Espacios cerrados por un lado y por el otro abiertos. Siempre recogido, abrazado y por el otro lado libre y absolutamente expuesto.

Hace tiempo que dejé de pretender dominar mi trabajo, es la propia obra la que me guía. Cuanto menos domino yo, mejores son ellas. De la misma forma funciona la intuición, tú no tienes que crearla, solo tienes que liberarla y comprenderla. Siempre estuvo ahí, es solo que el ruido no te dejaba verla.

In the sculpture, I play with the two faces, the contrast between the polished structures on the outside and the wounds that speak of their construction on the inside. Closed spaces on one side and open on the other. Always collected, embraced and on the other side free and absolutely exposed.

Some time ago I stopped trying to dominate my work, it is the work itself that guides me. The less I dominate, the better they are. In the same way intuition works, you don't have to create it, you just have to release it and understand it. It was always there, it's just that the noise didn't let you see it.

© 2024 Gorka Chillida.

Con la ausencia de dominio he llegado hasta este punto, parecía inevitable perderme en su inmensidad. No alcanzo a entender la razón de mi trabajo, quizás dejando esa búsqueda la encuentre con claridad.

Esas bocas siempre abiertas no me dejan de asombrar, cogiendo aire como pueden tratando de respirar. Espacios redondos se cortan, pudiendo proseguir. Esos caminos a ninguna parte, puertas que se abren sin parar.

Contraste entre pulido y herido, dos caras de una misma moneda. Ya no esconden nada dentro, ya no hay nada que esconder.

Gorka Chillida,

Caminando en Tres Dimensiones.
San Sebastián, Mayo 2024.

With the absence of mastery I have reached this point, it seemed inevitable to lose myself in its immensity. I can't understand the reason for my work, perhaps by leaving this search I will find it clearly.

Those always open mouths never cease to amaze me, taking in air as they can, trying to breathe. Round spaces are cut, being able to go on. Those roads to nowhere, doors that open endlessly.

Contrast between polished and wounded, two sides of the same coin. They no longer hide anything inside, there is nothing left to hide.

Gorka Chillida,

Walking in Three Dimensions.
San Sebastian, May 2024.

© 2024 Gorka Chillida.

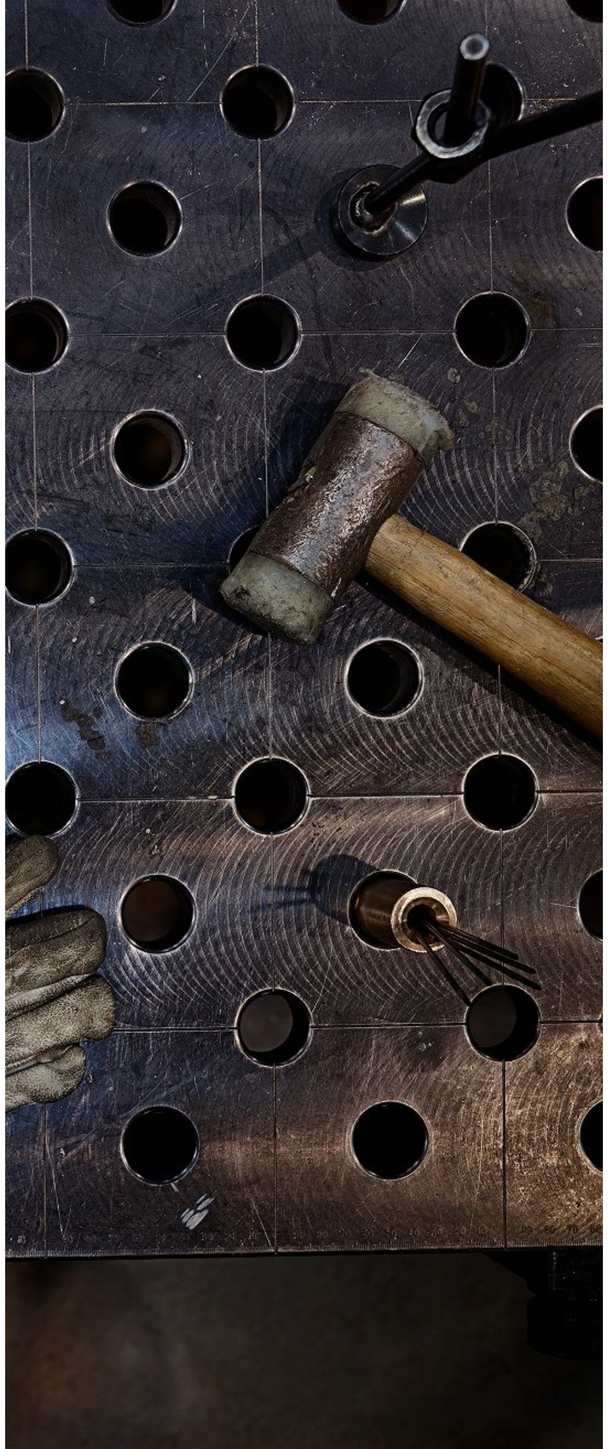

Un proyecto que involucra a Alfa-Arte

A project which involves Alfa-Arte

Alfa-Arte es una empresa especializada en soluciones constructivas para proyectos escultóricos.

Alfa-Arte is a company spezialized in building solutions for the sculptural projects..

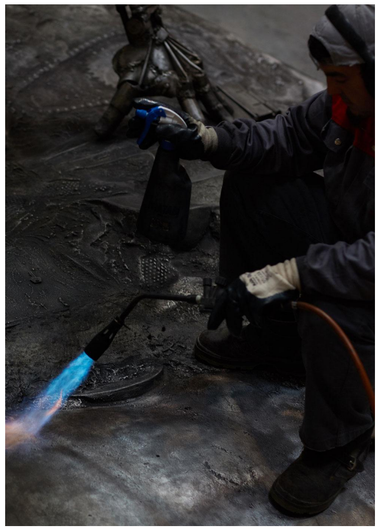

WWW.ALFAARTE.COM

© 2024 Gorka Chillida.

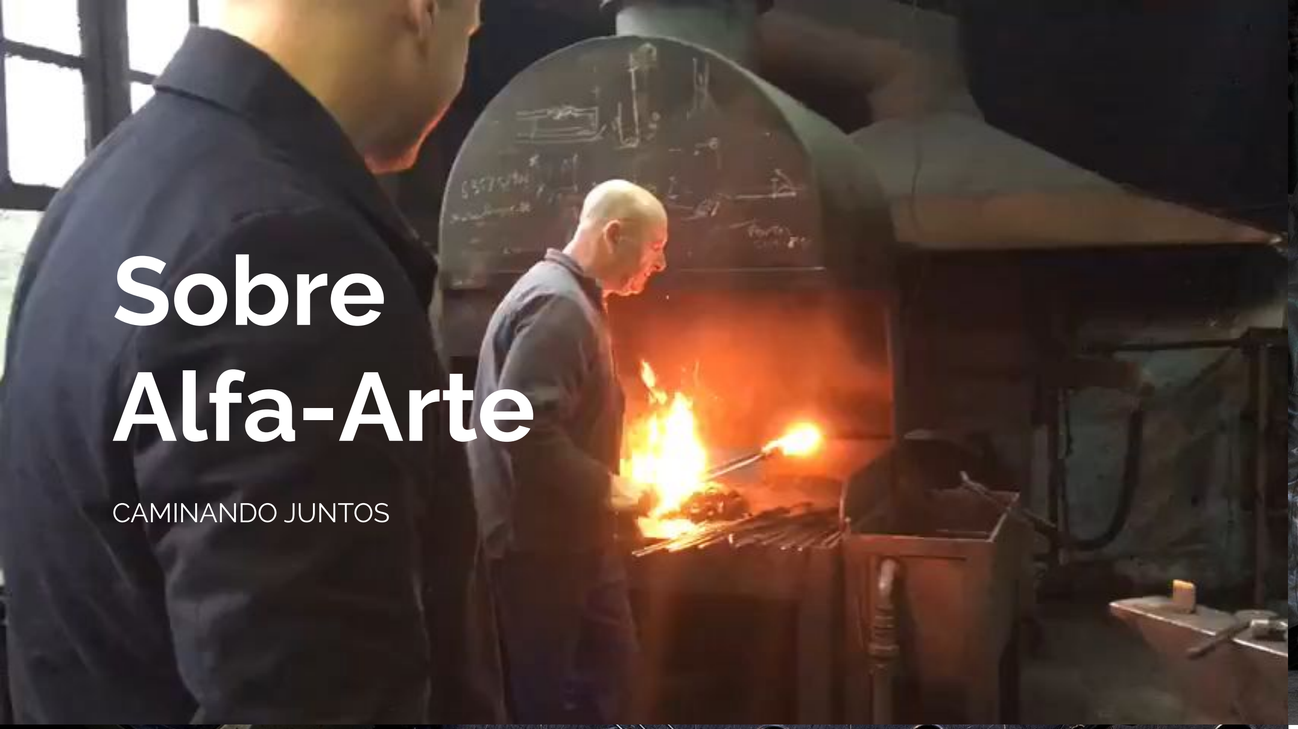

Sobre Alfa-Arte

CAMINANDO JUNTOS

About Alfa-Arte

WALKING TOGETHER

© 2024 Gorka Chinchetru

Alfa-Arte

La colaboración entre Alfa Arte y los artistas contemporáneos es una fusión de tradición e innovación, donde la artesanía y la tecnología se unen para crear esculturas únicas.

Alfa-Arte

The collaboration between Alfa Arte and contemporary artists is a fusion of tradition and innovation, where craftsmanship and technology come together to create unique sculptures.

C/ Torrekua, 3
20600 Eibar, Spain

WWW.ALFAARTE.COM

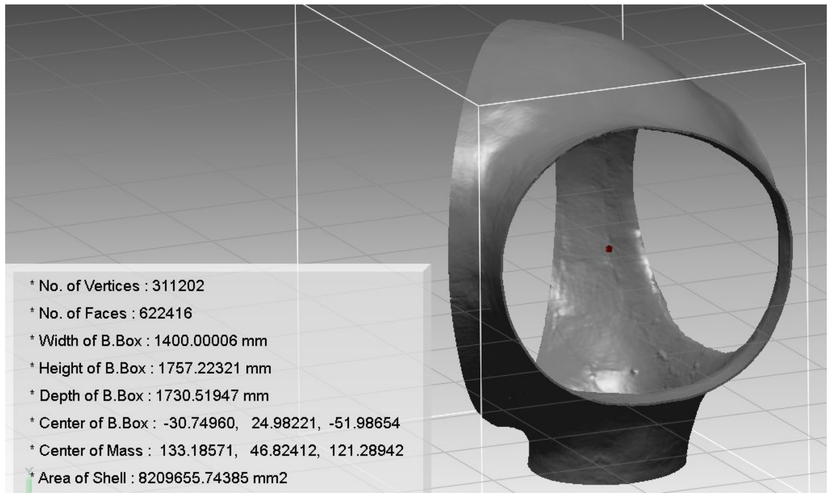

Fase 1:

Captura de la geometría e información de la maqueta original, mediante escaneado laser 3D e impresión de maqueta a escala sobre la que trabajar la siguiente fase. El material final de la obra será: Acero Inoxidable ASI 316 de 0,6 – 1,0 cm de espesor.

Step 1:

Capture of the geometry and information of the original model, by 3D laser scanning and printing of a scale model on which to work the next phase. The final material of the work will be: ASI 316 stainless steel of 0.6 - 1.0 cm thickness.

© 2024 Gorka Chillida.

Fase 2:

En base a la maqueta y con ayuda del equipo de Alfa-Arte, el Artista fabricará la escultura mediante la fundición de planchas de cera de 0,6 mm, que más tarde se transformará con la técnica de la cera fundida para dar paso a la fase final.

Step 2:

Based on the model and with the help of the Alfa-Arte team, the Artist will make the sculpture by casting 0.6 mm wax plates, which will later be transformed with the molten wax technique to give way to the final phase.

© 2024 Gorka Chillida.

- 1,40 m x 1,75 m x 1,73 m
- 200 Kg.
- Acero Inoxidable AISI 316.
- 0,6 cm – 1,0 cm de espesor.
- Cálculo de Resistencias.
- Sistema de Anclaje y apoyo.

Fase 3:

Finalmente, se usarán varios tipos de pátinas sobre la escultura aplicando diferentes ácidos con el soplete para conseguir el resultado final.

Step 3:

Finally, various types of patinas will be used on the sculpture by applying different acids with a blowtorch to achieve the final result.

© 2024 Gorka Chillida.

La propuesta incluye:

- **Diseño y creación de la escultura**
- **Materiales**
- **Producción en las instalaciones de Alfa-Arte**
- **Transporte y anclaje**
- **Disponibilidad del artista durante la producción de la escultura**

The proposal includes:

- **Design and property of the sculpture**
- **Materials**
- **Production at Alfa-Arte's facilities**
- **Transport and anchorage**
- **Availability of the artist while the sculpture is being produced**

© 2024 Gorka Chillida.

WWW.GORKACHILLIDA.COM

Gorka Chillida (San Sebastián, 1981) es un artista contemporáneo cuya obra se basa en el concepto del crecimiento y la transformación. La escultura y el dibujo, aunque distintos en su forma, emergen como creaciones vivas de la materia y se nutren mutuamente compartiendo la misma inquietud por la evolución del proceso y la búsqueda del equilibrio entre los opuestos.

Nacido en un entorno artístico, creció viajando desde pequeño por exposiciones y ferias que marcaron su visión del arte. Estudió Bellas Artes en Madrid, pero pronto abandonó la carrera para aprender a trabajar la piedra en Croacia con su tío Carlos Lizariturry. De regreso a España, trabajó tres años explorando con su padre, Pedro Chillida, diversos materiales como el bronce, el aluminio o el hierro, profundizando en el uso del espacio y la materia como elementos esenciales de la escultura.

A lo largo de su carrera, su trabajo ha evolucionado desde el estudio minucioso de formas animales hacia una reflexión profunda sobre el crecimiento y la conexión con el espacio. Su obra se ha desarrollado en lugares tan diversos como San Sebastián, Madrid, Barcelona, Girona, Croacia, Berlín o Asturias donde la naturaleza y la introspección han sido motores fundamentales en su exploración de la forma.

Sus dibujos y esculturas actúan como un espacio de introspección en el que los patrones y las estructuras abstractas siguen evolucionando con una fuerte conexión hacia lo orgánico y el equilibrio, donde la repetición, la simetría y la fractalidad se convierten en vehículos de reflexión sobre el orden y el caos.

Su obra ha sido expuesta en ciudades como Madrid, Barcelona, San Sebastián o Cadaqués y ha participado en proyectos internacionales, como la feria de arte de Karlsruhe en Alemania.

© 2024 Gorka Chillida.

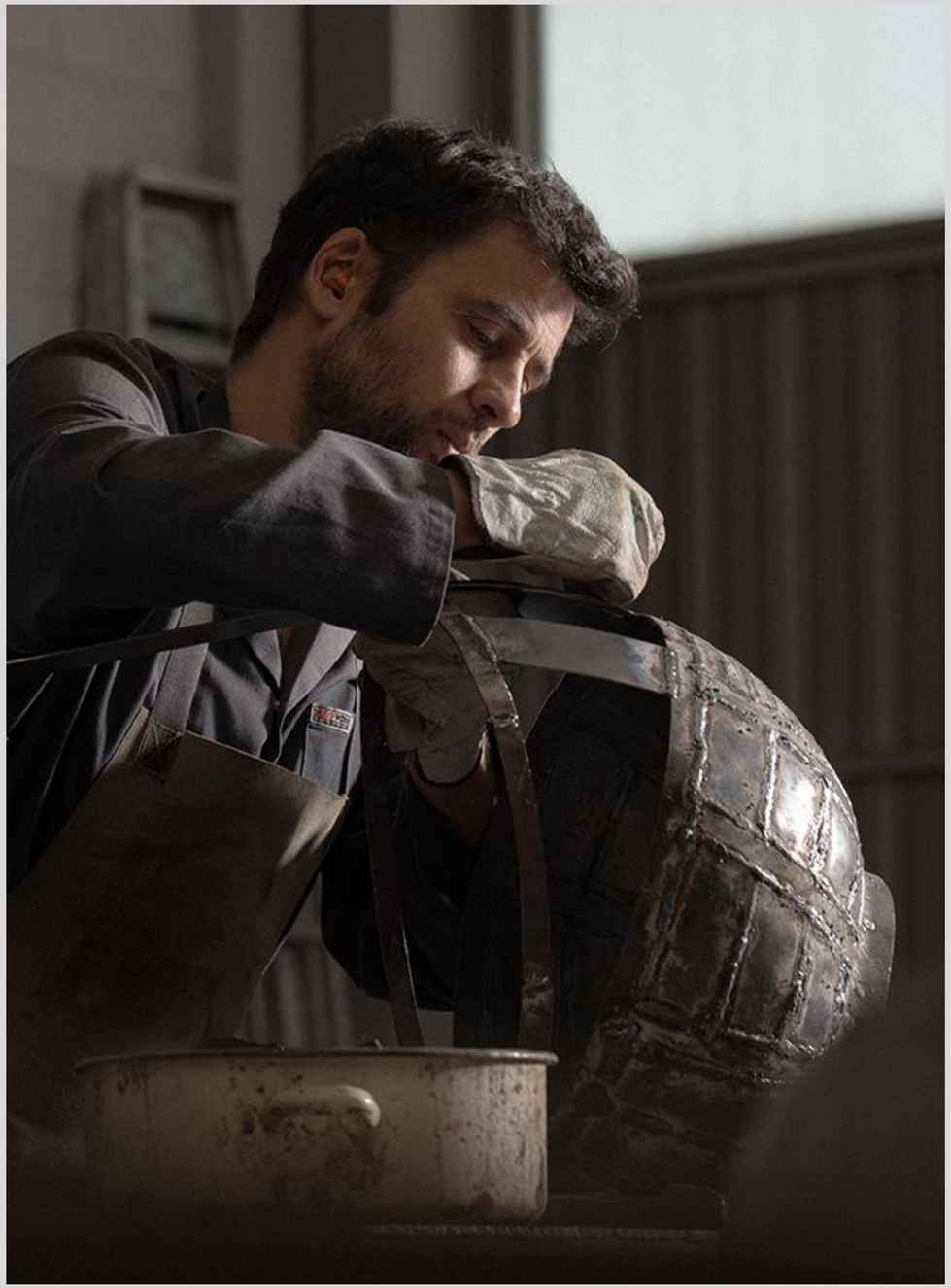

WWW.GORKACHILLIDA.COM

Gorka Chillida (San Sebastian, 1981) is a contemporary artist whose work is based on the concept of growth and transformation. Sculpture and drawing, although different in form, emerge as living creations of matter and nourish each other, sharing the same concern for the evolution of the process and the search for balance between opposites.

Born in an artistic environment, he grew up traveling from an early age to exhibitions and fairs that marked his vision of art. He studied Fine Arts in Madrid, but soon abandoned his studies to learn to work with stone in Croatia with his uncle Carlos Lizariturry. Back in Spain, he worked for three years exploring with his father, Pedro Chillida, various materials such as bronze, aluminum or iron, deepening the use of space and matter as essential elements of sculpture.

Throughout his career, his work has evolved from the meticulous study of animal forms to a profound reflection on growth and connection with space. His work has been developed in places as diverse as San Sebastian, Madrid, Barcelona, Girona, Croatia, Berlin or Asturias where nature and introspection have been fundamental drivers in his exploration of form.

His drawings and sculptures act as a space of introspection in which patterns and abstract structures continue to evolve with a strong connection to the organic and balance, where repetition, symmetry and fractality become vehicles for reflection on order and chaos.

His work has been exhibited in cities such as Madrid, Barcelona, San Sebastián or Cadaqués and has participated in international projects, such as the Karlsruhe art fair in Germany.

© 2024 Gorka Chillida.

Si desea más información o está interesado en en el mecenazgo de esta obra, póngase en cotacto:

Carmen Lizariturry
Email: mamenliza@yahoo.es
Tlf: +34 600426929

Comisaria de la exposición “Caminando en tres Dimensiones”.

If you would like more information or are interested in sponsoring this work, please contact us:

Carmen Lizariturry
Email: mamenliza@yahoo.es
Tlf: +34 600426929

Curator of the exhibition “Walking in three Dimensions”.

© 2024 Gorka Chillida.